# СТАНДАРТ_ширина_900-1800_висота_2100_глибина_450-600_П

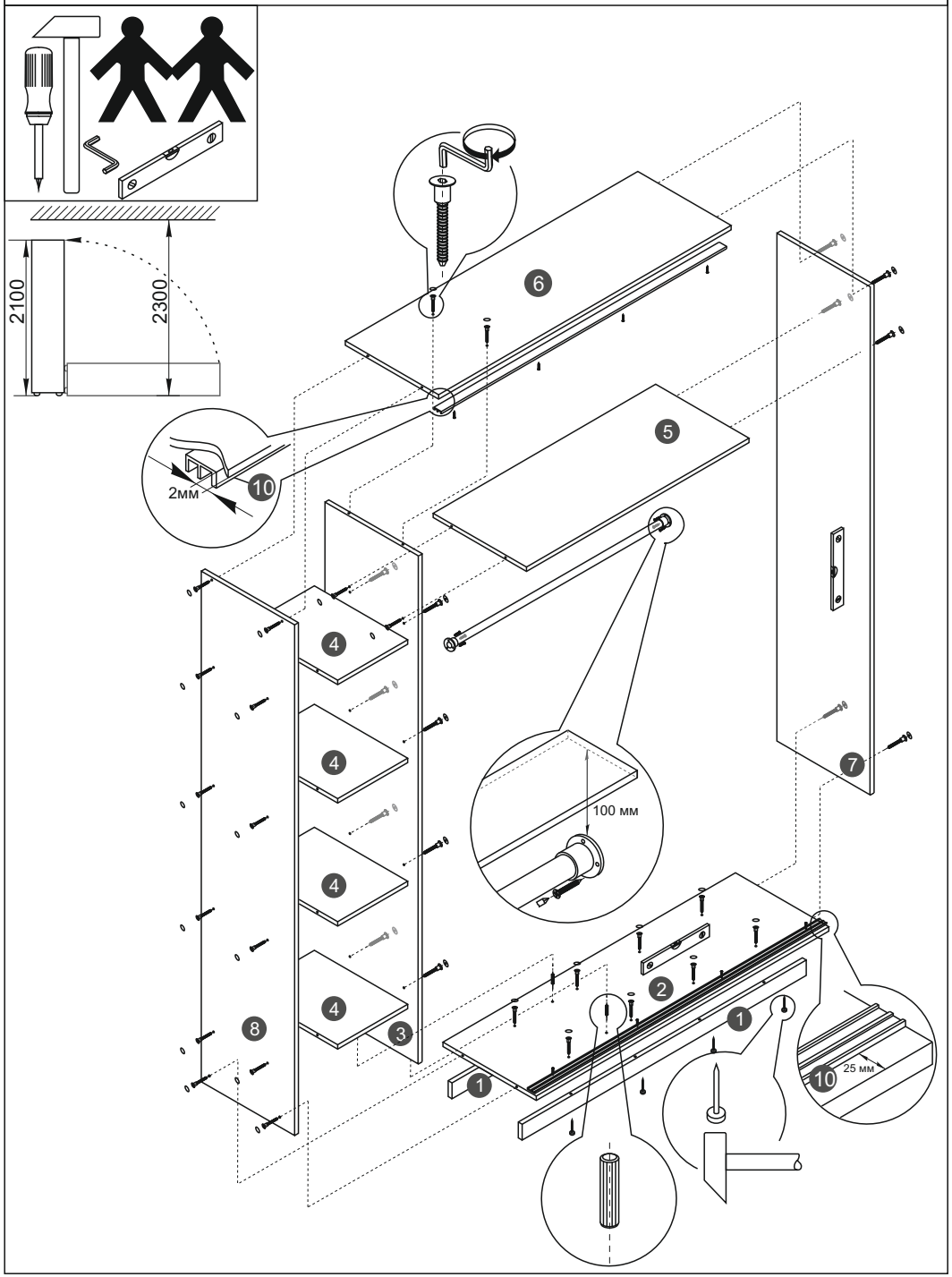


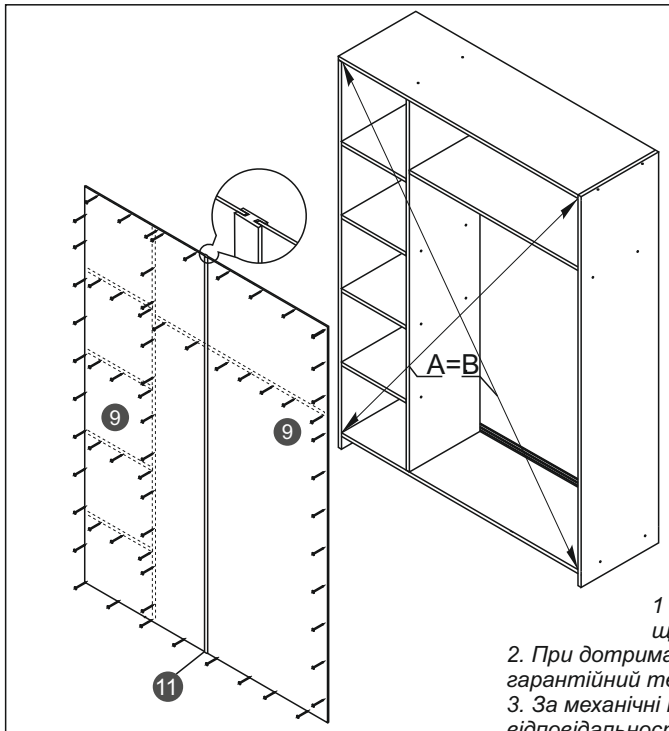


| Поз. | Найменування | Кількість |
|---|---|---|
| 1 | плінтус | 2 |
| 2 | дно | 1 |
| 3 | середній бік | 1 |
| 4 | полка мала | 4 |
| 5 | полка велика | 1 |
| 6 | кришка | 1 |
| 7 | бік правий | 1 |
| 8 | бік лівий | 1 |
| 9 | задня стінка | 2-3 |
| 10 | рейки верх низ | 2 |
| 11 | з'єднувальний профіль | 1-2 |

## ГАРАНТІЇ ВИРОБНИКА

*1 Меблі виготовлені з сировини, що відповідає ДСТУ 16371-93.*
*2. При дотриманні правил експлуатації меблів - гарантійний термін становить 1 рік з дня покупки*
*3. За механічні пошкодження виробник відповідальності не несе.*

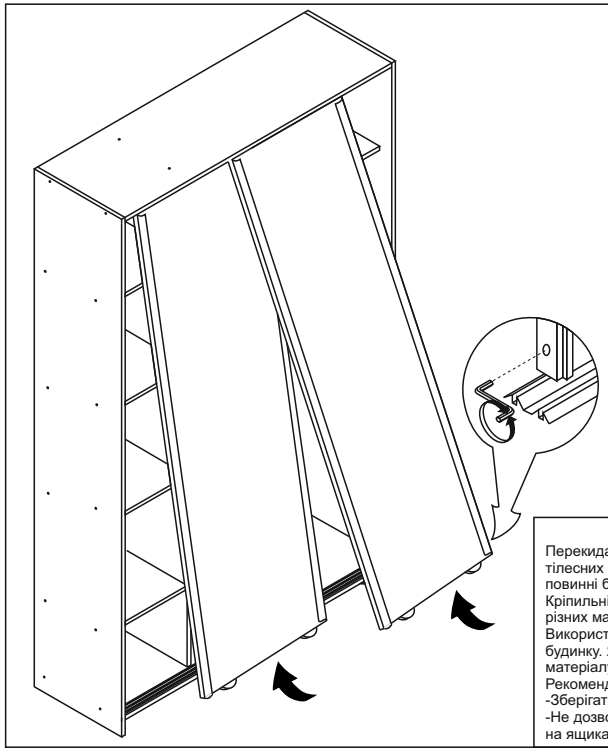

## *КОМПЛЕКТУЮЧІ*

- *конфірмат - 38шт*
- *саморіз 4х16 - 15-21 шт*
- *цвях - 120-180 шт*
- *опора - 8 шт*
- *заглушка конфірмат - 38 шт*
- *фланець ∅25мм - 2 шт*
- *стопор - 2 шт*
- *ключ конфірматний - 1 шт*
- *труба ∅25 мм - 1 шт*
- *шкант - 2 шт*

**УВАГА!!!**

Перекидання меблів може привести до серйозних або смертельним тілесних ушкоджень. Для запобігання перекидання меблі повинні бути постійно прикріплені до стіни або підлоги.
Кріпильні засоби для кріплення до стіни і підлоги продаються окремо, для різних матеріалів стін і підлоги потрібні різні кріплення.
Використовуйте кріпильні засоби, які підходять для матеріалу вашого будинку. Якщо Ви не впевнені, який тип кріплень підходить до даного матеріалу, зверніться в спеціалізований магазин.
Рекомендації з безпеки:
-Зберігати важкі предмети в нижніх ящиках.
-Не дозволяйте дітям забиратися на ящики і полиці і виснути на ящиках, полицях і дверцятах.